Texte, discursuri şi ideologie în cercetarea (e)neoliticului din România

Alexandru DRAGOMAN*

Abstract: *In the present article I intended to point out some aspects of archaeological practice in communist and post-communist Romania which I think deserve more attention than has been paid to them so far, with special reference to the (E)Neolithic period. The first part of the paper deals with the dominant discourse („the scientific discourse"), its proponents and its beneficiaries; in other words, the policy pursued by the academic world, and the power relationships within the branch under consideration. The second part discusses the relationships between the archaeologists' approach and the socio-political context, as well as the consequences deriving thereof.*

Based on Christopher Tilley's opinion (1990, p. 14) that in an analysis of archaeological texts it is possible to distinguish between discourses aimed at perpetuating domination and discourses opposing to it, I maintain that all forms of „scientific discourse" amount to a strategy used either to preserve and perpetuate the control exercised over archaeology by the existing academic elites, or to secure privileged positions within the already established hierarchy. The major means of persuasion in this competition for power is the use of terms with a strong symbolic content, such as „science/scientific", „scientist", „inter- or multi-disciplinary". In short, „the scientific discourse" is the ideology of the academic elites. Following Louis Althusser (1970, p. 59 ff.) I think that ideology is not a tool the elites concerned use deliberately in order to reach their aim. They believe in their own ideology and this provides them with moral authority. On the other hand, they strive to convince everybody to accept their dominant role as being justified and natural. Ideology enables the elites to control archaeological practice and to form the dominant group. As a matter of fact, what this ideology presents as „neutral", „objective" and „scientific" actually is political.

To demonstrate this I examined the interpretations put forward by cultural-historical archaeology and by research envisaged as an alternative to the cultural-historical approach (the archaeological excavations at Hârşova). I also took into account the types of message issued by the organizers of certain exhibitions. As far as (E)Neolithic period is concerned I regard as ideological the interpretations of both cultural-historical archaeology and the latest multi-disciplinary research at Hârşova: many Romanian archaeologists build an image of the past in the likeness of present-day political projects. Whereas the supporters of the cultural-historical trend offer „arguments" in favour of nationalistic policies, the leading archaeologists at the Hârşova site justify a neo-liberal policy.

From my point of view any approach, including my own, nolens volens *is political. The major problem lies in the fact that many Romanian archaeologists do not want to acknowledge it and that is why, although they describe archaeological practice as „objective" („scientific") and „neutral", their results have been and still are useful to dominant ideologies. If they wish to defend the autonomy of their branch, archaeologists will have to admit these problems instead of invoking an illusory „scientific" approach immune to political orders. As Daniel Barbu puts it,* „resistance 'through culture', resistance within 'one's own mind' may eventually become an almost pathological form of ethical autism" *(2004, p. 63); unfortunately, more often than not* „Romanian intellectuals are critical of the ruling power only when *[...]* the institution of opposition is tolerated more or less leniently" *and* „they accept to be part of the opposition only because they seek to gain the upperhand as quickly as possible" *(2004, p. 118). Archaeologists should be reflexive and never fail openly to criticize any attempt to manipulate and turn their work to the advantage of a domination. It goes without saying that such a stand is not a comfortable one and may even be source of many inconveniences. Yet otherwise they may become co-authors of an oppressive regime as it happened during the communist dictatorship. In conclusion the substance of this paper may be summed up in a single phrase: „Archaeology, as cultural practice, is always a politics, a morality" (M. Shanks and C. Tilley 1987, p. 212).*

Keywords: *archaeological discourse, ideology, power, socio-political context, (E)Neolithic, Romania.*

Cuvinte cheie: *discurs arheologic, ideologie, putere, context socio-politic, (e)neolitic, România.*

Introducere

Oricine răsfoieşte lucrările produse în trecut sau în prezent de cei mai mulţi dintre arheologii români va constata că cercetarea (e)neoliticului este dominată de abordarea cultural-istorică: demersul este pozitivist-empirist din punct de vedere epistemologic, iar principalul concept teoretic în uz continuă să fie cel de „cultură arheologică" aşa cum a fost definit la începutul secolului al XX-lea de Gustav Kossina. Perpetuarea abordării cultural-istorice reiese foarte limpede din faptul că, din perioada interbelică până astăzi, numărul de „culturi arheologice" (e)neolitice a crescut continuu: în prima lucrare de sinteză dedicată pre- şi protoistoriei din România, publicată în 1932 de Ion Nestor, sunt prezentate şase „culturi" (I. Nestor 1932), pentru

* Institutul de Arheologie „Vasile Pârvan", Str. Henri Coandă nr. 11, Sector 1, 010667, Bucureşti; al_dragoman@yahoo.com.

ca în anul 2000 să fie menţionată existenţa a circa 22 de „culturi", „grupe" şi „aspecte culturale" neolitice (C.-M. Mantu 1998-2000, p. 76). Dacă acestora le adăugăm „culturile", „grupele" şi „aspecte culturale" eneolitice existente, obţinem o cifră totală de 31.

Un argument în plus referitor la continuitatea abordării cultural-istorice constă în faptul că, reprezentarea grafică a „culturilor arheologice" prin hărţi sau tabele de corelaţie, utilizată de Childe în *The Danube in Prehistory*, este şi astăzi o practică curentă în arheologia românească (Figurile 1a şi 1b).

De altfel, dacă cineva aruncă o privire pe indicele tematic-cronologic al revistelor *Studii şi Cercetări de Istorie Veche şi Arheologie* (36 [1-2], 1985, p. 154 şi urm.; 46 [3-4], 1995, p. 334 şi urm.) sau *Dacia* (43-45, 1999-2001, p. 318 şi urm.), două dintre cele mai longevive şi mai prestigioase publicaţii din România, va constata că pentru perioada (e)neolitică, dar nu numai, principalul criteriu de prezentare este gruparea articolelor în funcţie de „culturile", „ansamblurile", „complexele" sau „grupele culturale" la care se referă.

Chiar şi în perioada regimului comunist instaurat în România după cel de-al doilea război mondial, fundamentele disciplinei au rămas aceleaşi. În ciuda a ceea ce s-ar putea crede, în România comunistă nu s-a practicat o arheologie de tip marxist asemănătoare celor din Occident. În România aşa-zisele interpretări marxiste au constat doar în afirmaţii lipite mecanic la începutul sau la sfârşitul unor lucrări de arheologie absolut tradiţionale (pozitivist-empiriste). Pe scurt, tipul de demers arheologic din România în perioada comunistă este cel mai bine definit de următoarea expresie: „*Engels on the outside, Kossinna on the inside"* (M. Gebühr citat în J. Jacobs 2000, p. 350).

Post 1989, au apărut o serie de lucrări critice la adresa arheologiei cultural-istorice (ex. Gh. A. Niculescu 1997, 2000; A. Vulpe 2001; M. Anghelinu 2003). Nu am de gând să repet obiecţiile aduse abordării cultural-istorice, ci mai degrabă, intenţionez să reliefez pe scurt o serie de aspecte ale practicii arheologice din România comunistă şi post-comunistă ce consider că merită mai multă atenţie, luând ca studiu de caz cercetarea (e)neoliticului. În prima parte a acestui articol voi discuta despre tipurile de discurs dominante, despre emiţătorii şi beneficiarii lor; cu alte cuvinte, mă voi referi la politica academică şi universitară, la relaţiile de putere din cadrul disciplinei. În cea de a doua parte voi lua în discuţie relaţia dintre demersul arheologilor şi contextul socio-politic, precum şi consecinţele ce au decurs/decurg de aici.

Despre discurs şi putere

O trăsătură fundamentală a discursului ce însoţeşte demersul pozitivist-empirist al şcolii cultural-istorice constă în utilizarea frecventă a termenului „ştiinţă/ştiinţific", în intenţia de a scoate în evidenţă caracterul obiectiv al practicii arheologice, în cadrul căreia, rezultatele produse de arheolog sunt privite ca o reflecţie directă a unei realităţi din trecut. Un bun exemplu în acest sens este articolul de sinteză publicat în 1981 de Mircea Babeş – *Marile etape ale dezvoltării arheologiei în România*. Structura acestui articol are forma unui arbore genealogic prin care se doreşte legitimarea practicii arheologice din prezent prin filiaţia cu un trecut idealizat populat de o succesiune de „mari personalităţi" ce alcătuiesc un adevărat pantheon. În viziunea lui Babeş, disciplina progresează treptat prin colectarea şi ordonarea „ştiinţifică" şi „obiectivă" a materialelor arheologice: „[...] *arheologia românească a parcurs un drum lung, mereu ascendent pentru a ajunge ceea ce ea este astăzi: o disciplină ştiinţifică* [...] *"* (p. 319). Dorind a convinge cititorii de obiectivitatea şi veridicitatea afirmaţiilor sale, în acest text de 11 pagini, Babeş foloseşte cuvântul „ştiinţă/ştiinţific" de nu mai puţin de 18 ori (dintre care de patru ori pe prima pagină!), ceea ce, raportat la întinderea articolului reprezintă o medie a frecvenţei de 1,63 ori pe pagină.

O imagine asemănătoare întâlnim în cazul articolelor omagiale. Am analizat 18 astfel de texte referitoare la unii dintre cei mai cunoscuţi arheologi români ce au avut sau au ca obiect al cercetării, printre altele, perioada (e)neolitică: Dumitru Berciu, Eugen Comşa, Vladimir Dumitrescu, Gheorghe Lazarovici, Silvia Marinescu-Bîlcu, Dan Monah, Ion Nestor şi Mircea Petrescu-Dîmboviţa (vezi Anexa). Motivul pentru care am ales să analizez texte omagiale este acela că, acest tip de scrieri constituie una dintre cele mai importante surse de informaţii despre modul în care arheologii de la noi privesc disciplina din care fac parte. De aceea, am avut în vedere numai articolele omagiale scrise de arheologi.

Tipul de discurs din aceste texte exprimă un veritabil cult al personalităţii, dovadă exprimările de genul „*un stâlp al arheologiei româneşti"*, „*Avea etica unui filozof de gândirea lui Martin Heidegger"*, „*era născut pentru arheologie"*, „*Doamna preistoriei româneşti"*, „*luptător*

neostenit în slujba idealurilor cărturăreşti" etc. Unii dintre autori utilizează termeni ce amintesc de fanatismul specific sectelor religioase: „*discipol(i)"*, *„ucenic"*, *„mentor"*, „*mentor spiritual"*, *„profesiune de credinţă"*, „*model în viaţă"* etc. Articolele omagiale spun mai multe despre autorii lor decât despre persoanele cărora le sunt dedicate, fiind mai degrabă autobiografice. Relaţia dintre persoana omagiată şi dedicant este una de tip patron–client: investind în cultul personalităţii unui „maestru", dedicantul-discipol este la rândul său, legitimat şi confirmat ca arheolog /„om de ştiinţă" de aura ce-l înconjoară pe „maestru". În felul acesta se creează o serie de genealogii ce au ca punct de pornire „fondatorii" arheologiei preistorice româneşti şi se termină în prezent, cu referiri mai mult sau mai puţin directe la persoana care scrie textul. Spre exemplificare, prezint următoarele genealogii privind o serie de arheologi interesaţi mai cu seamă de perioada (e)neolitică:

- Vasile Pârvan – Vladimir Dumitrescu – Silvia Marinescu-Bîlcu – foştii şi actualii doctoranzi ai acesteia din urmă. Conform lui Marinescu-Bîlcu (2002), Dumitrescu a fost „*remarcat şi apreciat de magistrul Vasile Pârvan încă din studenţie"* (p. 8) şi a avut un rol important „*în continuarea obiectivelor iniţiate de Vasile Pârvan şi poate chiar a idealurilor trasate de nescrisul testament al Magistrului său"* (p. 9). Simptomatic, textul omagial dedicat lui Marinescu-Bîlcu începe în felul următor (M. Neagu 2005, p. 9): „*Demnă moştenitoare şi continuatoare a activităţii prestigioase a lui Vladimir Dumitrescu, doamna Silvia Marinescu-Bîlcu şi-a dedicat întreaga viaţă cercetării arheologice* [...]*"*. Astfel, încă de la început, activitatea profesională a persoanei omagiate este autentificată prin raportarea la „*activitatea prestigioasă"* a unui „savant", aşa cum îl descrie pe Dumitrescu chiar Marinescu-Bîlcu. Că nu este o întâmplare ne-o dovedeşte faptul că, ceva mai încolo, conduita profesională a persoanei omagiate este din nou asemănată cu cea a lui Dumitrescu (p. 9). Evident, legitimarea merge până în prezent: „*Silvia Marinescu-Bîlcu nu a fost doar o conducătoare de doctorate, ci şi-a asumat rolul* formator *a cel puţin două generaţii de arheologi sau cercetători preistoricieni"* (p. 9; s. a.). Accentuarea cuvântului „formator" nu este întâmplătoare: „*Pregătirea doctoratelor sau simplele întâlniri cu Silvia Marinescu-Bîlcu au devenit o adevărată şcoală de preistorie la care s-au format arheologi sau cercetători însemnaţi precum* [şi urmează enumerarea doctoranzilor]*"* (p. 9). Deşi autorul nu se include în enumerarea de mai sus, ca fost doctorand al Silviei Marinescu-Bîlcu, prezenţa sa în rândul „*arheologilor însemnaţi"* se subînţelege.

- Vasile Pârvan/Ioan Andrieşescu – Ion Nestor – Mircea Petrescu-Dîmboviţa – Nicolae Ursulescu/Dan Monah. Unul dintre foştii săi studenţi, Petrescu-Dîmboviţa (2005), îl descrie pe Nestor drept „*creator de şcoală arheologică românească precum ilustrul său magistru Vasile Pârvan"* (p. 13), *„un demn urmaş al predecesorilor săi V. Pârvan şi I. Andrieşescu"* (p. 15), unul dintre cele mai importante merite ale acestuia constând în faptul că, „*prin calităţile sale deosebite, de profesor şi om de ştiinţă, a reuşit să creeze, prin discipolii săi, o şcoală de arheologie românească modernă în domeniul preistoriei, perioadei de formare a poporului român şi al arheologiei medievale, ale cărei rezultate au contribuit şi contribuie la afirmarea arheologiei româneşti în ţară şi străinătate"* (p. 19). La rândul său, Petrescu-Dîmboviţa s-a format „*sub directa îndrumare a unor mari profesori, precum Ioan Andrieşescu şi Ion Nestor"*, după cum afirmă unul dintre foştii săi studenţi – Ursulescu (2005, p. 14). Acesta din urmă ţine să menţioneze încă din prima parte a textului său că „[...] *avem bucuria şi mândria de a-i fi fost elev şi apoi colaborator şi continuator la catedră"* (p. 13). Conform lui Ursulescu, pe primul plan al activităţii lui Petrescu-Dîmboviţa s-a aflat „*preocuparea de formator de specialişti, prin observarea atentă a studenţilor care prezentau aptitudini pentru cercetare şi pasiune pentru cercetarea arheologică"* (p. 14), motiv pentru care, „*[ş]antierele arheologice pe care le-a coordonat* [...] *au fost, totodată, exemple de cercetare de teren pentru grupurile de studenţi practicanţi, pentru tinerii cercetători care îl însoţeau"* (p. 14). Accentuarea acestui aspect din activitatea profesională a lui Petrescu-Dîmboviţa nu este dezinteresată, aşa cum reiese din spusele autorului, în fraza imediat următoare: „*Subliniez în mod deosebit acest lucru, deoarece m-am numărat şi eu printre cei care au beneficiat de supravegherea atentă, de sfaturile, dar şi de exigenţa domnului profesor Mircea Petrescu-Dîmboviţa pe şantierul de la Cucuteni"* (p. 14).

O imagine asemănătoare întâlnim şi la Monah (2005, p. 26): „*Ca profesor şi conducător de doctorat, ca director al Institutului de Istorie şi Arheologie „A. D. Xenopol" şi al Muzeului de Istorie a Moldovei, M. Petrescu-Dîmboviţa a fost mereu preocupat de formarea tinerilor arheologi.*

Mai mult decât atât, a fost preocupat de a obţine de la ei maximum de randament. Săpături, periegheze şi publicaţii acestea erau exigenţele profesorului. În privinţa aceasta nu accepta nici un rabat şi nici o relaxare". Aceste afirmaţii valorificatoare se răsfrâng şi asupra lui Monah, dovadă un articol omagial ce i-a fost dedicat cu ocazia împlinirii vârstei de 60 de ani (C. Iconomu 2003, p. 10): „*Personalitatea sa ştiinţifică* [a lui Monah]*, reprezentativă pentru cercetarea neoliticului românesc, poate fi considerată ca un rezultat al şcolii ieşene de arheologie, formată şi îndrumată de academicianul Mircea Petrescu-Dîmboviţa"*.

- Ioan Andrieşescu/Scarlat Lambrino – Dumitru Berciu – Sebastian Morintz. Despre Berciu nu se spune că ar fi urmaşul sau continuatorul lui Andrieşescu sau Lambrino, ci doar că „*[î]n anii studenţiei îşi face ucenicia în cercetările de teren cu I. Andrieşescu la Oinacu şi Agighiol, şi cu Scarlat Lambrino la Histria"* (S. Morintz 1977, p. 298). Cu toate acestea, faptul că Morintz, autorul textului omagial dedicat lui Berciu, menţionează acest lucru, înseamnă că are importanţă. La fel de important pentru Morintz este şi faptul că se consideră „*discipol al profesorului D. Berciu încă din anii studenţiei"* (p. 300).

În eşantionul bibliografic analizat, cu o singură excepţie (S. Marinescu-Bîlcu 2002), media frecvenţei termenului „ştiinţă/ştiinţific" este de cel puţin o dată pe fiecare pagină, existând cazuri când media frecvenţei este de nu mai puţin de patru ori pe pagină (maxim 4,67 la N. Ursulescu 2005). În ceea ce priveşte excepţia, utilizarea singulară a expresiei „om de ştiinţă" este compensată de folosirea de trei ori per text, cu referire directă la persoana omagiată, a cuvântului „savant". În celelalte şase situaţii în care apare, acest din urmă termen are rolul de a potenţa valoarea cuvântului „ştiinţă/ştiinţific".

Preluând exprimarea lui Christopher Tilley (1992, p. 164), aş spune că utilizarea atât de frecventă a cuvântului „ştiinţă/ştiinţific" nu este argument, ci *incantaţie*. Termenii „ştiinţă" sau „ştiinţific" sunt autoritari deoarece conţin ideea de obiectivitate şi de adevăr, confirmă, legitimează şi autentifică, creează o aură ce întăreşte, apără şi asigură statutul de arheolog al unei persoane (mai precis statutul profesional şi implicit cel social). Adevărata cunoaştere s-ar obţine numai în urma unei educaţii şi a unui „demers ştiinţific" (vezi rolul educaţiei universitare în plămădirea viitorului „om de ştiinţă" şi valorificarea acestei educaţii în practicarea meseriei). În egală măsură, aceşti termeni conţin ideea de excludere. Contrar realităţii şi în chip ipocrit, cititorului i se induce impresia că în practica arheologică din România nu ar trebui să existe loc pentru imaginaţie, subiectivism, incertitudini, contradicţii sau introspecţie (dovadă că aceste cuvinte nu sunt niciodată utilizate), că pentru a fi arheolog trebuie să urmezi ortodoxia ştiinţifică stabilită şi promovată de elitele academice şi universitare (dovadă carierele de succes + recunoaşterea pe plan naţional şi internaţional). Persoana care încearcă să se abată de la calea ştiinţifică, să iasă din cuvântul „savantului", „omului de ştiinţă", este simbolic expulzată/excomunicată din „comunitatea ştiinţifică", fiind etichetată drept eretică sau deviaţionistă şi – în consecinţă – marginalizată.

De aceea, atunci când cineva critică demersul cultural-istoric al „marilor profesori" şi rezultatele lor „ştiinţifice", reacţiile sunt virulente. Spre exemplu, singura carte despre tehnologia ceramicii Cucuteni a fost publicată în 1984 de o cercetătoare americană, Linda Ellis. În acest volum Ellis a pus la îndoială, pe de o parte, existenţa culturii Precucuteni, iar pe de altă parte, subdivizarea de către Dumitrescu a fazelor culturii Cucuteni şi valoarea cronologică a celor şase „stiluri" decorative pe care se baza această subîmpărţire. Ellis mai afirmă că una din fazele culturii Cucuteni a fost definită de Dumitrescu înainte chiar de a fi fost găsită, iar o altă fază a fost sugerată tot de Dumitrescu ca provocare pentru cercetările viitoare. „Îndrăzneala" sa i-a atras critici vehemente din partea Silviei Marinescu-Bîlcu, autoare a unei monografii a culturii Precucuteni şi elevă a lui Dumitrescu (S. Marinescu-Bîlcu 1987). Interesant este faptul că recenzia la cartea Lindei Ellis este dedicată în totalitate „demascării" erorilor şi carenţelor de informare a cercetătoarei americane privind atribuirea cultural-cronologică a materialelor sau siturilor (Pre)Cucuteni, dar nu există nici o discuţie despre partea cea mai interesantă a lucrării: analiza tehnologică a ceramicii şi interpretarea ei. Chiar autoarea recenziei recunoaşte astăzi că textul a fost scris cu „*patimă reţinută"* (S. Marinescu-Bîlcu, com. pers.).

De reacţii similare au parte şi tinerii care „îndrăznesc" să conteste unele dintre produsele intelectuale ale „marilor profesori" (ex. Gh. Lazarovici 2005; vezi şi M. Cârciumaru 2003 chiar dacă se referă la paleolitic). Aceştia din urmă apelează la autoritatea academică pe care o deţin şi la

capitalul simbolic de care se bucură în interiorul disciplinei, pentru a desfiinţa şi descalifica demersul „ereticilor".

De unde această virulenţă? „Discursul ştiinţific" nu este câtuşi de puţin dezinteresat, în ciuda faptului că se prezintă drept neutru, obiectiv. În cadrul câmpului arheologic din România, calitatea de „om de ştiinţă" a atras/atrage după sine numeroase avantaje: acumulare de prestigiu, recunoaştere socială şi nu în ultimul rând, privilegii de ordin material. Un exemplu:

> *„Drept recunoaştere a meritelor sale în pregătirea cadrelor şi ca om de ştiinţă cu rezultate deosebite, profesorului Dumitru Berciu i s-au acordat diferite titluri şi distincţii: profesor doctor docent în ştiinţe istorice, profesor universitar emerit, preşedinte al Filialei din Bucureşti a Societăţii de ştiinţe istorice, membru în Consiliul Permanent al Uniunii Internaţionale a Ştiinţelor Pre- şi Protoistorice, membru al Institutului de Preistorie de la Viena, membru corespondent al Institutului Arheologic German, membru de onoare al Societăţii Iugoslave de Arheologie, membru al Societăţii de Preistorie din Ariège. A fost distins cu ordinele 'Steaua Republicii', 'Meritul Ştiinţific' şi medalia Universităţii de la Liège, iar din partea Academiei i s-au acordat premiile 'Vasile Pârvan' şi 'Nicolae Bălcescu'. În 1997 a fost ales membru de onoare al Academiei Române"* (E. Comşa 1997, p. 321).

Merită menţionată apariţia, după 1989, a unui element de noutate şi anume iniţierea mai multor proiecte de cooperare internaţională, majoritatea (dacă nu toate) cu parteneri din ţări occidentale. „Deschiderea" către Occident a atras după sine adoptarea unui nou tip de discurs a cărui strategie constă în utilizarea unor termeni-cheie referitori la mijloace moderne de cercetare. Într-un raport de săpătură despre cercetările efectuate în cadrul unui proiect româno-britanic în situl neolitic de la Măgura-*Buduiascal*Teleor 003 aflăm că „*[d]atele topometrice şi altimetrice au fost înregistrate cu ajutorul unei staţii totale model EDM – Topcom Total Station"* (Cronica 2004a, p. 225) şi că „*[t]oate datele obţinute au fost incluse într-o bază de date creată special pentru acest proiect, V.L.A.D. (Very Large Archaeological Data Base)"* (R. R. Andreescu 2004, p. 422). Un „argument" asemănător găsim în raportul de săpătură privind cercetările din *tell*-ul eneolitic de la Hârşova, ca parte a unui program de cooperare româno-francez (Cronica 2004b, p. 172): „*S-a început studierea integrală a ceramicii descoperite şi introducerea datelor în Baza de Date a şantierului"*. Aceste exprimări şi mai ales folosirea majusculelor indică limpede fetişizarea noilor instrumente de lucru, ca şi cum prin simpla lor utilizare analiza materialelor arheologice devine „mai ştiinţifică" şi „mai obiectivă", conform principiului „Maşinile nu mint". În felul acesta, unii dintre arheologii români urmăresc să demonstreze că demersul lor este superior calitativ celui practicat de predecesori. În cadrul ambelor proiecte termenii-cheie cei mai importanţi sunt „*interdisciplinar"* şi/sau „*pluridisciplinar"*. Astfel de exprimări nu sunt câtuşi de puţin inocente. Este o competiţie în vederea obţinerii simpatiei instanţelor superioare de legitimare. Utilizarea lor întăreşte „aura ştiinţifică" a proiectelor, precum şi statutul profesional şi cel social al autorilor săpăturilor respective şi implicit asigură şansele de a obţine sume substanţiale de bani de la forurile tutelare în vederea continuării cercetărilor. Interesant este însă faptul că, în textele referitoare la cele două şantiere de mai sus, regăsim acelaşi mod de prezentare tradiţional, adică cultural-istoric (ex. R. R. Andreescu 2004, D. Popovici şi Y. Rialland 1996).

Pornind de la afirmaţia lui Tilley (1990, p. 14), conform căreia în analiza textelor arheologice putem distinge între discursuri întru perpetuarea dominaţiei şi discursuri care se opun dominaţiei, afirm că „discursul ştiinţific", în toate formele sale, este o *strategie* prin intermediul căreia se urmăreşte fie conservarea şi perpetuarea dominaţiei deţinute de actualele elite academice şi universitare din România asupra câmpului arheologic, fie accederea în interiorul ierarhiei deja existente la poziţii privilegiate. În cadrul acestei competiţii pentru putere, principala armă de convingere o constituie apelul la termeni cu mare încărcătură simbolică, cum sunt „ştiinţă/ştiinţific", „savant", „inter- sau pluridisciplinar". Pe scurt, „discursul ştiinţific" reprezintă *ideologia* actualelor elite academice şi universitare din România. „Discursul ştiinţific" nu este perceput ca ideologie a unui grup dominant deoarece, aşa cum spune Louis Althusser (1970, p. 59):

> *„Ideologia este, desigur, un sistem de reprezentări, dar aceste reprezentări nu au, de cele mai multe ori, nimic comun cu 'conştiinţa': ele sunt de cele mai multe ori imagini, uneori concepte, dar ele se impun majorităţii oamenilor în primul rând ca* structuri*, fără a trece prin 'conştiinţa' lor. Ele sunt obiecte culturale percepute-acceptate-suportate şi acţionează funcţional asupra oamenilor printr-un proces care lor le scapă. Oamenii 'trăiesc' ideologia*

lor [...] nicidecum ca o formă a conştiinţei, ci ca un obiect al 'lumii' lor – *ca însăşi* 'lumea' *lor"* (s. a.).

Trebuie să adaug însă, urmându-l pe Althusser (1970, p. 59 şi urm.), că această ideologie nu este un instrument utilizat de către respectivele elite în mod deliberat, pentru a-şi atinge scopurile; elitele cred în propria ideologie: astfel, ele îşi conferă autoritate morală propriilor poziţii, iar pe de altă parte, încearcă să-i convingă pe ceilalţi să le accepte ca justificat şi natural rolul dominant. Ideologia serveşte elitelor nu numai pentru a domina practica arheologică, ci şi pentru a se constitui ele însele în grup dominant. După cum voi arăta în capitolul următor, ideologia constă tocmai în faptul că ceea ce este prezentat în discursuri ca fiind „neutru", „obiectiv" şi „ştiinţific" este de fapt politic.

Despre arheologie şi politică

Pentru a demonstra acest din urmă lucru, mi-am îndreptat atenţia asupra tipului de interpretări produs atât de arheologia cultural-istorică, cât şi de cercetările considerate a fi o alternativă la demersul cultural-istoric (săpăturile arheologice de la Hârşova). Totodată, am luat în discuţie tipul de mesaj promovat de organizatorii unor expoziţii ce se referă la perioada (e)neolitică.

Pornesc de la ideea că demersul arheologului nu poate fi neutru sau apolitic, deoarece se confruntă şi este constrâns permanent de structurile politicului. Refugiul în turnul de fildeş al neutralităţii este o iluzie. Arheologul nu poate face abstracţie de contextul socio-politic în care trăieşte şi lucrează: nimeni nu-şi practică meseria într-un *vacuum*. Prima dată acest lucru a fost dezbătut de către o serie de arheologi sud-americani, pentru ca ulterior, să fie luat în discuţie şi de unii arheologi britanici (ex. M. Shanks, C. Tilley 1987, Capitolul 7; C. Tilley 1989a):

„La tesis que queremos defender [...] *es que no existe trabajo arqueológico sin una vinculación con la realidad que vive el arqueológo; que esa vinculación es política (tiene como referencia al Estado), y que, por consiguiente, la necesidad de la ausencia de una posición política para alcanzar scientificidad, es un mito"* (R. Panameño şi E. Nalda 1979, p. 113).

Adepţii şcolii cultural-istorice au afirmat întotdeauna independenţa practicii arheologice faţă de politic, considerând demersul lor ca fiind neutru, obiectiv şi apolitic. În timpul dictaturii comuniste, pentru a evita colaborarea cu regimul, mulţi dintre cercetători s-au refugiat în descriptivism, această atitudine fiind prezentată după 1989 drept o formă de rezistenţă în faţa presiunii ideologice. Principala problemă constă însă în faptul că, promovând miturile obiectivităţii şi neutralităţii, dar mai ales prin refuzul dezbaterii bazelor epistemologice ale disciplinei, demersul cultural-istoric nu a făcut altceva decât să slujească tacit ideologiile dominante:

„[...] *istoria trăieşte cu iluzia că ea se poate lipsi de teorie în sens strict, de o teorie a obiectului ei şi deci de o definiţie a obiectului ei teoretic. Ceea ce îi serveşte de teorie, ceea ce pentru ea ţine locul de teorie este* metodologia *ei, adică regulile care guvernează practicile ei efective, practici axate pe critica documentelor şi pe stabilirea faptelor. Ceea ce pentru ea ţine loc de obiect teoretic este, pentru ea, obiectul ei 'concret'.* [...] *Ceea ce îi lipseşte istoriei este înfruntarea conştientă şi curajoasă a unei probleme esenţiale pentru orice ştiinţă: problema naturii şi constituirii* teoriei *sale; prin aceasta înţeleg teoria interioară ştiinţei înseşi, sistemul conceptelor teoretice care fundează orice metodă şi orice practică, chiar experimentală şi care totodată defineşte obiectul ei teoretic. Or, cu unele excepţii, istoricii nu îşi pun problema vitală şi urgentă pentru istorie, problema* teoriei *ei. Şi, aşa cum era inevitabil, locul lăsat gol de teoria ştiinţifică este ocupat de o teorie ideologică ale cărei efecte nefaste pot fi demonstrate în amănunt chiar la nivelul metodologiei istoricilor" (L. Althusser 1970, p. 167-168).*

„[...] *conceptele istoriei existente sunt de cele mai multe ori concepte 'empirice',* [...] *adică puternic impregnate de o ideologie disimulată sub 'evidenţele' ei"* (p. 169).

Spre exemplu, miturile „obiectivităţii" şi „adevărului ştiinţific" au fost clamate de discursul politic naţionalist-comunist, după cum se poate vedea, printre altele, într-o lucrare semnată chiar de Nicolae Ceauşescu şi citată într-un referat prezentat în şedinţa Secţiei de Istorie şi Arheologie a

Academiei de Ştiinţe Sociale şi Politice din 23 martie 1972, cu titlul sugestiv – *Ştiinţa istorică în lumina sarcinilor ideologice actuale:*

> *„Interpretarea ştiinţifică, obiectivă a evenimentelor social-politice în toată complexitatea lor poate fi făcută numai în lumina materialismului dialectic şi istoric.* [...] *Valoarea unei istorii cu adevărat ştiinţifice constă în înfăţişarea obiectivă a faptelor, în interpretarea lor justă, constituind astfel o oglindă a conştiinţei de sine a poporului"* (N. Ceauşescu citat în Referat 1972, p. 429).

În absenţa spiritului critic faţă de contextul cultural şi socio-politic în care se produce cunoaşterea, rezultatele abordării pozitivist-empiriste ale arheologiei cultural-istorice au fost şi sunt cele mai susceptibile de a fi manipulate şi apropriate ideologiei oficiale. Astfel, arheologii au devenit – cu sau fără voia lor – unii dintre cei mai importanţi furnizori de capital simbolic pentru regimurile politice existente la un moment dat. Acest lucru reiese din interpretările istoricizante produse de arheologii români.

Într-o serie de lucrări referitoare la perioada (e)neolitică, am observat că sunt utilizate două tipuri de naraţiuni care (adesea) coexistă chiar în cadrul aceluiaşi text. În primul tip de naraţiune limbajul folosit este unul împrumutat din biologie: „culturile arheologice" se nasc, trăiesc, ajung la maturitate, se combină cu alte culturi, dau naştere unor noi culturi şi se sting, fie de moarte naturală, fie moartea le este provocată de alte „culturi". În cel de-al doilea tip de naraţiune „culturile arheologice" joacă pe scena preistoriei rolul pe care naţiunile îl joacă pe scena istoriei: realităţi socio-politice specifice modernităţii sunt proiectate în trecut. Faptul că arheologii români privesc o „cultură arheologică" asemenea unei naţiuni moderne în spatele căreia se află un grup etnic este dovedit de folosirea frecventă a unor exprimări de tipul „*etno-cultural*", *„purtătorii culturii"* X, „*populaţiile vădăstrene*", *„turdăşenii"*, „*Petreştenii*", „*Gumelniţenii*", „*(Pre)Cucutenienii"* etc. Literatura dedicată (e)neoliticului abundă de *„stări conflictuale"* între diverse „culturi arheologice", cum sunt cele dintre Starčevo-Criş şi Schela Cladovei (ex. Fl. Mogoşanu 1978, p. 348-349), dintre Vinča şi Starčevo-Criş (ex. N. Ursulescu 1998, p. 75-76; S. A. Luca 2006, p. 30-31), dintre Ceramica Liniară pe de o parte şi Dudeşti, Vinča şi Lumea Nouă-Cheile Turzii pe de altă parte (ex. N. Ursulescu 1998, p. 82; S. A. Luca 2006, p. 34), dintre Boian şi Vădastra (ex. M. Nica şi I. Ciucă 1989, p. 35 şi 41; E. Comşa 1998-2000, p. 303), dintre Petreşti şi Turdaş (ex. Fl. Draşovean 1996, p. 99), dintre „grupele" eneolitice locale şi comunităţile stepice (ex. P. Roman 1973, 1981) etc. În cadrul acestor conflicte, unele „culturi arheologice" *„penetrează"/„pătrund cu forţa"* în teritoriile altora ca urmare a unui proces de *„extindere a teritoriului"|„expansiune teritorială"* şi le *„dislocă"*, *„asimilează"* sau chiar le *„provoacă încetarea evoluţiei"*. Confruntările au avut *„sorţi de izbândă schimbători"*, motiv pentru care unele „culturi" *„nu au pierdut atât teren"* ca altele. Există şi un caz când, *„din motive de forţă majoră"* (*„încercarea de dominare"* din partea unei „culturi"), mai multe „culturi" se unesc şi formează un *„complex cultural"*. Unii autori utilizează termeni cu o mare încărcătură dramatică: impactul pe care migraţia unei „culturi" l-ar fi avut asupra altei „culturi" este descris drept un adevărat *„şoc"* (ex. P. Roman 1973, p. 74; Gh. Lazarovici 1987, p. 33). Nu lipsesc nici afirmaţiile cu conotaţii rasiste: „*Cele mai curate materiale Vinča A din Transilvania sunt la orizont A2/A3 în descoperirile de la Balomir"* (Z. Maxim 1999, p. 64). Acelaşi tip de exprimare şi în altă parte: *„*[...] *credem că locuinţa B6/1985 de la Liubcova-Orniţa are materialele arheologice cele mai* curate *pentru a ilustra faza A1 a culturii Vinča la linia Dunării"* (S. A. Luca 1998, p. 98; s. a.). Am întâlnit chiar şi afirmaţii de tip colonialist, spre exemplu la Zoia Maxim, care descrie „neolitizarea" ca pe un proces de civilizare al comunităţilor locale mezolitice: „[...] *pe teritoriul transilvănean existau comunităţi tardenoasiene care au fost „civilizaţi"* [sic!] *din aproape în aproape la fiecare nou impuls"* (Z. Maxim 1999, p. 27). Chiar dacă pune termenul între ghilimele, ideea rămâne aceeaşi. Similar, Nicolae Ursulescu vorbeşte despre „*superioritatea culturală"* a comunităţilor neolitice de origine sudică faţă de cele central-europene din „combinarea" cărora ar fi rezultat unele „culturi" sau „grupe culturale" (N. Ursulescu 1993, p. 18). Proiectarea în trecut a imaginii statului-naţiune merge până într-acolo încât, unii autori se referă şi la limba vorbită de „purtătorii unei culturi". Spre exemplu, pentru Eugen Comşa „*[e]ste evident că unitatea lingvistică iniţială a purtătorilor culturii Boian a început să se fărâmiţeze odată cu răspândirea comunităţilor din faza Giuleşti înspre sud-estul Transilvaniei şi vestul Moldovei"* (E. Comşa 1974, p. 51).

În ultimă instanţă, imaginea creată de naraţiunile referitoare la pre- şi protoistorie (ex. D. Berciu 1966, M. Petrescu-Dîmboviţa 1978, Vl. Dumitrescu şi Al. Vulpe 1988, N. Ursulescu 1998, S.

A. Luca 2006), este aceea a unei succesiuni de „culturi arheologice" prin intermediul cărora – implicit – originile naţiunii române sunt împinse cât mai adânc în trecut. Din acest motiv, rezultatele demersului cultural-istoric al arheologilor români au fost uşor de manipulat în scopuri politice naţionaliste. Dovadă în acest sens este o recentă sinteză privind (e)neoliticul din România, inclusă în primul volum al noului *Tratat de istorie a românilor* al cărui subtitlu sugestiv este *Moştenirea timpurilor îndepărtate* (M. Petrescu-Dîmboviţa şi Al. Vulpe 2001). Tratatul a fost publicat din iniţiativa şi sub egida Academiei Române, considerate a fi cel mai înalt for de cultură din ţară. Aşa cum foarte convingător arată Alexandru Niculescu într-o analiză critică a primelor trei volume, noua sinteză privind istoria românilor, investită cu maximă autoritate de către Academia Română, este de fapt o comandă politică al cărei conţinut şi mesaj este profund naţionalist:

> *„The low quality of the interpretation stems mostly from the subordination of archaeological knowledge to political goals: many interpretations are not meant to lead to a better understanding of the past, nor are they made for colleagues to read and critique. Rather, they are for politicians to appreciate and reward, based on their interests and their common knowledge. Such constructions are not evaluated against validity criteria made by the archaeologist, but are matched to the perceived imperatives of the political present, with the 'national interest' to which normative, ritualised discourses about the nation, disguised in professional knowledge about the past, are offered"* (Gh. A. Niculescu 2004-2005, p. 123).

Extrem de periculos este faptul că aşa-zisele reconstituiri produse de arheologi sunt transformate în cultură legitimă şi, în consecinţă, au un impact major în afara disciplinei. În mediul liceal, până la apariţia sistemului manualelor alternative, imaginea „continuităţii" din preistorie şi până în prezent a fost diseminată prin intermediul manualului de istorie a românilor de clasa a XII-a, moştenire a perioadei naţionalist-comuniste. Post 2001, în contextul în care chiar preşedintele Secţiei de Ştiinţe Istorice şi Arheologie a Academiei Române vorbeşte despre *„necesităţile* educaţiei naţionale*"* (*apud* Gh. A. Niculescu 2004-2005, p. 100; s. a.), acelaşi scenariu este diseminat datorită noului tratat de istorie a românilor, devenit un foarte util instrument de lucru atât în mediul liceal, cât şi în cel universitar.

La fel de grav este faptul că arheologia cultural-istorică a supus complexitatea fiinţelor umane din preistorie unei logici totalizante (vezi J. Thomas 2004, p. 31). Conform lui Julian Thomas, neadmiţând că vieţile oamenilor nu pot fi cuprinse pe deplin în schemele noastre conceptuale, arheologii nu învaţă nimic de la trecut, ci doar îl organizează (p. 31). Această logică totalizantă este apropiată în spirit de totalitarism, deoarece, arheologii care organizează vieţile oamenilor din trecut utilizând un astfel de demers, vor considera acceptabil ca şi vieţile oamenilor din prezent să fie tratate în acelaşi mod (p. 31). Un exemplu, dintre multe altele, de logică totalizantă este lucrarea monografică despre necropola neolitică de la Cernica (E. Comşa şi Gh. Cantacuzino 2001): rezultatul final al analizei celor peste 300 de morminte se reduce la schimbarea încadrării „culturale" – necropola nu mai este atribuită „purtătorilor culturii Boian" din faza Bolintineanu, ci „purtătorilor culturii Dudeşti" din faza Cernica!

După 1989, unul dintre exemplele cel mai des menţionate în contrapondere cu arheologia cultural-istorică este cel al săpăturilor româno-franceze din *tell*-ul (e)neolitic de la Hârşova, începute în 1993 (ex. M. Anghelinu 2003, p. 271-274). Tehnica de săpătură şi înregistrare utilizate aici sunt prezentate drept o ruptură radicală de maniera de cercetare tradiţională, o adevărată revoluţie metodologică. Deşi nu neg meritele acestui proiect, am o serie de obiecţii, motiv pentru care reproduc mai jos următorul fragment:

> *„Din punct de vedere al filozofiei de cercetare, demersul de aici constituie nu o negare a empirismului, ci o întoarcere deliberată la el, prin limitarea ingerinţelor subiective şi a remarcilor calitative. Ele nu dispar: descrierea fiecărei unităţi stratigrafice depinde de săpător şi, în ciuda criteriilor diagnostice ferme şi standardizate, ea poate varia. Cu toate acestea, metoda constituie, probabil, o limită superioară la care se poate ajunge în eliminarea subiectivităţii.*
>
> *Pe de altă parte, înţelegerea contextului de o manieră pozitivă presupune ignorarea eventualelor similarităţi cu situaţii provenind din alte situri, aparţinând aceleiaşi culturi. Acest efort de purificare a datelor arheologice de reflexele subiective permite o înţelegere lucidă a contextului şi asigură un cadru solid pentru efortul de interpretare. Altfel spus, colectivul de aici refuză, în principiu, să creadă că* ştie *ceva despre 'regulile culturale' supuse studiului: cunoaşterea situaţiilor asemănătoare (din alte tell-uri, de exemplu) nu are*

relevanţă în aplicarea consecventă a metodei de săpătură" (M. Anghelinu, p. 272-273; s. a.).

Diferenţa faţă de arheologia cultural-istorică este considerată a fi „[...] *semnificativă şi din punctul de vedere al obiectivelor de cercetare: ele se circumscriu amenajării şi utilizării spaţiului şi paleoeconomiei"*. Ni se mai spune că „*[m]etoda nu survine decât ca un mijloc natural de atingere a acestor obiective* [...] *"* (p. 273).

Din punctul meu de vedere, întoarcerea deliberată la empirism este nocivă. Este o diferenţă între a fi empiric şi a fi empirist: cei doi termeni nu trebuie confundaţi (vezi C. Tilley 1989a, p. 112). Una este să fi empiric în dorinţa de a ţine cont de toate aspectele datelor arheologice şi asocierile contextuale, şi alta este să fi empirist, adică să crezi că prin aplicarea unor metode ştiinţifice, datele arheologice vor „vorbi" de la sine. Situaţiile întâlnite în săpătură nu arată singure ce metodă de cercetate trebuie utilizată: maniera în care sunt cercetate şi interpretate contextele arheologice depinde de pregătirea, experienţa, cunoştiinţele şi întrebările pe care şi le pune arheologul, iar întrebările şi interpretările se modifică în funcţie de datele din teren – relaţia între teorie şi practică este una dialectică (ex. C. Tilley 1989b, I. Hodder 2000, G. Lucas 2000). A ignora deliberat situaţiile contextuale din alte *tell*-uri este un fals obiectivism. Contextele întâlnite în alte *tell*-uri şi interpretările propuse pentru acestea sunt importante, *nu* pentru a stabili analogii formale şi *nici* pentru a le aplica ca pe o reţetă, ci ca stimuli pentru gândire.

Pentru a ilustra unde duce întoarcerea deliberată la empirism în cazul săpăturilor de la Hârşova, voi prezenta foarte pe scurt unul dintre rapoartele publicate (D. Popovici *et alii* 1998-2000). În urma cercetărilor efectuate, autorii afirmă că au identificat depuneri antropice cu caracter menajer, bine delimitate în spaţiu şi ca funcţionalitate. Aceste complexe au fost botezate „zone menajere". Conform autorilor, ele ar reflecta activităţile umane ce le-au dat naştere. Una dintre aceste „zone menajere" (Complexul 521) a fost cercetată în detaliu din punct de vedere tipologic (materialul litic), sedimentologic, arheozoologic, carpologic, palinologic şi antracologic. Suprafaţa Complexului 521 este de circa 55 mp şi se înscrie în perimetrul unei construcţii abandonate şi demolate, pe care o acoperă. Pe baza rezultatelor obţinute, autorii consideră că numărul mare de resturi menajere (cca. 10 tone) ar proveni probabil de la locuitorii a patru case şi s-ar fi acumulat în decursul unei perioade de 12-18 luni ce a cuprins mai mult sau mai puţin parţial două perioade calde şi o perioadă rece în întregime. Cercetarea detaliată a Complexului 521 ar fi dus la o mai bună înţelegere a evoluţiei comunităţii Gumelniţa de la Hârşova în context paleoeconomic. Fiind interesaţi în chip special de problemele de paleoeconomie, semnatarii capitolului de concluzii utilizează o serie de exprimări precum „*gestionarea resurselor alimentare"* sau „*comportament oportunist"*. Aceste exprimări spun mai multe despre societatea neo-liberală din România de astăzi, decât despre viaţa oamenilor din trecut. Asupra locuitorilor *tell*-ului (e)neolitic de la Hârşova se proiectează o logică specifică prezentului, neţinându-se cont de faptul că noţiunile de „gunoi" sau „deşeuri" (ca să nu mai vorbesc de cea de „igienă"), aşa cum le înţelegem noi astăzi, sunt produse ale modernităţii (vezi J. Chapman 2000). Cât de funcţionalistă este interpretarea propusă de autorii concluziilor o dovedeşte faptul că oasele umane descoperite în Complexul 521 printre „resturile menajere" au fost considerate ca reprezentând, probabil, o dovadă a practicării canibalismului de către populaţiile gumelniţene! Dacă ar fi privit aceste oase umane ca obiecte, aflate în relaţie contextuală cu celelalte categorii de materiale, interpretarea Complexului 521 ar fi fost cu totul alta.

Un subiect ce ar fi meritat o atenţie specială este modul de organizare al expoziţiilor muzeale, dar în articolul de faţă mă voi rezuma doar la punctarea câtorva aspecte. Elementul central ce stă la baza expoziţiilor arheologice din muzeele româneşti este noţiunea de „cultură arheologică": expoziţiile arată fie ca o succesiune de „culturi arheologice", fie sunt dedicate unei „culturi" sau „civilizaţii" anume. Sunt muzee care s-au „specializat", mai cu seamă, în studierea şi expunerea materialelor unei singure „civilizaţii", cum sunt cele de la Piatra Neamţ (Cucuteni) sau Olteniţa (Gumelniţa). După cum am afirmat deja, produsele demersului cultural-istoric (inclusiv mesajul expoziţiilor) sunt uşor de manipulat şi de încorporat discursului politic. Pentru perioada dictaturii comuniste acest lucru poate fi uşor observat în numeroase articole publicate în *Revista Muzeelor*, motiv pentru care nu mai insist aici. Prefer să prezint pe scurt câteva exemple referitoare la perioada de după 1989.

O serie de materiale descoperite în *tell*-ul de la Hârşova au fost incluse într-o expoziţie itinerantă ce a călătorit prin mai multe oraşe din România şi din Franţa. Care este scopul acestei

expoziţii ne spune chiar directorul de atunci al Muzeului Naţional de Istorie a României, sub egida căruia s-au desfăşurat şi continuă să se desfăşoare săpăturile arheologice:

> *„Expoziţia prezentată acum este o formă mai largă de integrare culturală a rezultatelor cercetării. În intenţia organizatorilor ei trebuie să contribuie la identitatea culturală europeană nu numai a cercetătorilor de la Hârşova – români şi francezi deopotrivă – ci şi la o înţelegere, la o resimţire, mai largă şi mai complexă, a acestei identităţi de către toţi cei care o vor vizita"* (R. Florescu 1996, p. 2).

Iată ce ne spune şi directoarea de patrimoniu din partea Franţei:

> *„Prezentând, pe baza rezultatelor obţinute pe tell, o scurtă trecere în revistă a vieţii cotidiene pe malul Dunării acum aproape 6500 de ani, această expoziţie permite, înainte de toate, descoperirea originilor îndepărtate ale unei istorii comune, fruct al experienţei câştigate şi transmise de către sute de milioane de oameni, care constituie trăsătura comună a Europei întregi"* (Maryvonne de Saint Pulgent 1996, p. 5).

Exemplul de mai sus nu este un caz izolat: proiectul româno-britanic Southern Romania Archaeological Project a fost inclus de către reprezentantul părţii române în cadrul unui proiect mai mare, al cărui titlu sugestiv şi corect din punct de vedere politic este *Începuturile civilizaţiei europene. Neo-eneoliticul la Dunărea de Jos* (ex. R. R. Andreescu 2004), proiectul fiind promovat şi prin câteva expoziţii.

Unul dintre cele mai bine realizate cataloage de expoziţie este cel despre „cultura Cucuteni", publicat în 1997 sub egida Ministerului Român al Culturii, Academiei Române şi Ministerului Elen al Culturii (C.-M. Mantu *et alli* 1997). Titlul acestui catalog este elocvent: *Cucuteni. The last great chalcolithic civilization of Europe*. Nu întâmplător volumul debutează cu un motto ales dintr-o lucrare publicată de Marija Gimbutas (*„Cucuteni is one of the best explored and richest cultures of Old Europe, a true civilization in the best meaning of the word"*), cu toate că noţiunea de „Old Europe", aşa cum a fost definită de Gimbutas, are conotaţii politice (vezi J. Chapman 1998). Există două texte introductive semnate de miniştrii culturii din România şi Grecia, ambele la fel de sugestive din punctul meu de vedere:

> *„This exhibition is highly illustrative of the culture of Old Europe. I am certain that today's visitors will experience a culture shock on witnessing the artistic horizon of their remote ancestors. Consequently, I am certain that this exhibition is a welcome attempt to present a brilliant culture of Old Europe in the 1997 capital of European culture, Thessaloniki"* (I. Caramitru 1997).

> *„Through this exhibition, Thessaloniki acts as a gate by way of which this great civilization, which flourished both inside and outside the borders of modern Romania, will become more widely known to the Greek public, and also a gate through which Europe will become acquainted with another step in the historical progress of mankind"* (E. Venizelos 1997).

Nu cred că este lipsit de importanţă faptul că textele din care am selectat fragmentele de mai sus au fost alcătuite în contextul eforturilor susţinute depuse de politicienii români în vederea aderării României la Uniunea Europeană (guvernarea Constantinescu). Din această perspectivă, noţiunile de „Old Europe" şi „civilizaţie Cucuteni" sunt investite cu noi semnificaţii (politice). „Civilizaţia Cucuteni" nu mai contribuie la exacerbarea identităţii naţionale în opoziţie cu alte naţiuni, ci la ilustrarea contribuţiei culturale a României la identitatea culturală comună europeană. Mesajul, aşa cum îl interpretez eu, este următorul: dacă din punct de vedere socio-politic România mai are de parcurs un drum lung pentru a fi acceptată în Uniunea Europeană, din punct de vedere cultural ea este deja integrată. Trecutul este adus în sprijinul unui proiect politic prezent sau cum spunea poetul Mihai Eminescu, *„La trecutu-ţi mare, mare viitor"*.

După cum reiese din limbajul utilizat de arheologi, există o ierarhie a „culturilor": nu orice „cultură" poate fi numită „civilizaţie". În ceea ce priveşte perioada (e)neolitică din România, „civilizaţii" sunt considerate prin excelenţă doar două „culturi", Cucuteni şi Gumelniţa, dovadă titlul unei alte expoziţii - *O civilizaţie necunoscută: Gumelniţa* (S. Marinescu-Bîlcu 2001). Relativ recent o serie de arheologi, nemulţumiţi de poziţia pe care o ocupă „cultura Boian" în cadrul celorlalte „culturi arheologice" (e)neolitice din România, au organizat o expoziţie în dorinţa de a o ridica de la rangul de *„'cenuşăreasă' a arheologiei preistorice"* la cel de „civilizaţie" (M. Neagu 1999, p. 5).

Termenul de „civilizaţie" conţine ideea de progres, reprezentând cea mai înaltă treaptă de dezvoltare a unei „culturi". Sensul cu care acest cuvânt este folosit de către arheologi îşi are originea în iluminismul francez al secolului al XVIII-lea; în contextul epocii el evoca progresele colective, pentru filosofii reformişti desemnând *„*[...] *procesul prin care omenirea iese din ignoranţă şi iraţionalitate"* (D. Cuche 2003, p. 25). Aşa cum arată Denys Cuche (2003, p. 26), mesajul acestora era următorul:

> *„În cele din urmă, civilizaţia poate şi trebuie să se extindă asupra tuturor popoarelor care alcătuiesc omenirea. Chiar dacă unele dintre acestea sunt mai avansate decât altele în cadrul acestei mişcări, şi anumite popoare (mai ales cel francez) sunt chiar atât de avansate, încât pot fi considerate deja ca fiind 'civilizate', toate popoarele, până şi cele mai 'sălbatice', posedă capacitatea de a deveni parte integrantă a aceleiaşi mişcări de civilizare, cele mai avansate având datoria să le ajute pe cele mai înapoiate să-şi recupereze întârzierea".*

Din această perspectivă, utilizarea în prezent a termenului de „civilizaţie" are, de asemenea, valoare politică. Astfel, „civilizaţiile" (e)neolitice se constituie în „dovezi" ale unui trecut glorios şi – implicit – în garantul sau promisiunea unui viitor luminos.

Având în vedere cele spuse în acest capitol, consider că, pentru perioada (e)neolitică, atât interpretările produse de arheologia cultural-istorică, cât şi cele produse de noile cercetări pluridisciplinare, sunt ideologice, în sensul că mulţi dintre arheologii români construiesc o imagine despre trecut după chipul şi asemănarea proiectelor politice ale prezentului. Societăţile (e)neolitice nu sunt nici state-naţiune, nici societăţi comuniste sau neo-liberale, ci *o lume străină:*

> *„Despite an acknowledgement by archaeologists that Neolithic societies constitute totally alien entities, there remains a tendency in interpretation towards ideas of 'common sense' and 'practicality'. Often, however, it is forgotten that such conceptions are contingent and therefore 'alien' to the society under investigation"* (C. Richards 1996, p. 171).

Cuvânt de încheiere: despre etica responsabilităţii

De multe ori, drept scuză pentru obedienţa faţă de puterea politică comunistă, se afirmă că arheologii au realizat un „demers ştiinţific corect şi onest" dar care a fost încorsetat sau distorsionat, în pofida voinţei lor, de ingerinţele politice. Conform acestui „argument", odată eliminată partea politică a unui text, ceea ce rămâne este „analiza ştiinţifică" şi doar asta contează. Alţii îşi fac un titlu de glorie din adoptarea unui stil pur descriptiv şi aparent nemanipulabil. Din punctul meu de vedere *orice* demers este, vrând – nevrând, politic, inclusiv cel de faţă. Principala problema constă în faptul că mulţi dintre arheologii români nu vor să recunoască acest lucru, motiv pentru care, în ciuda prezentării practicii arheologice ca fiind „obiectivă" („ştiinţifică") şi „neutră", rezultatele lor au fost şi continuă să fie utile ideologiilor dominante. Fiind extrem de convenabilă sferei politice, această atitudine a fost răsplătită de către stat prin acordarea de premii (ex. „Vasile Pârvan", „Nicolae Bălcescu", premii ale Ministerului Culturii şi Cultelor), decoraţii (ex. „Meritul Ştiinţific", „Steaua Republicii"), finanţări sau funcţii publice.

Dacă doresc să apere autonomia disciplinei, arheologii trebuie să devină conştienţi de aceste probleme şi să nu invoce o iluzorie activitate „ştiinţifică" imună faţă de comenzile politice. După cum spune Daniel Barbu, *„rezistenţa 'prin cultură', rezistenţa în interiorul 'propriei minţi' poate echivala, în ultimă instanţă, cu o formă aproape patologică de autism etic"* (2004, p. 63); adesea din păcate, *„intelectualii români nu sunt critici faţă de putere decât atunci când* [...] *instituţia opoziţiei este tolerată, cu mai multă sau mai puţină îngăduinţă"* şi *„nu acceptă să fie în opoziţie decât din dorinţa de a ajunge cât mai repede la putere"* (p. 118). Arheologii trebuie să fie reflexivi faţă de propriul demers şi să critice întotdeauna public, orice încercare de manipulare a muncii lor în slujba unei dominaţii. În consecinţă, aşa cum au propus unii arheologi sud-americani:

> *„It is left to the archaeological community to push its work and aims into a wider context, by which the contradictions and inequalities of the present can be challenged, rather than creating a discipline whose point of view lies only in itself"* (P. G. Marcén, R. Risch 1990, p. 101).

Evident, o astfel de atitudine nu este confortabilă şi poate atrage după sine numeroase dezagremente, dar altfel, arheologii ar putea deveni, aşa cum s-a întâmplat în timpul dictaturii comuniste, co-autori ai unui regim opresiv. Critica arheologiei cultural-istorice nu este un merit şi nici suficientă în sine. Oricât de radicale s-ar (auto)prezenta, vocile critice nu au nici o valoare dacă nu se opun *oricărei* forme de dominaţie. În caz contrar, dominaţia discursului şcolii cultural-istorice va fi înlocuită cu dominaţia unui alt tip de discurs la fel de intolerant. În fapt, conţinutul articolului de faţă poate fi cuprins într-o singură expresie: *„Archaeology, as cultural practice, is always a politics, a morality"* (M. Shanks, C. Tilley 1987, p. 212).

Mulţumiri:

Mulţumesc lui Tiberiu Vasilescu şi Sorin Oanţă-Marghitu pentru comentariile şi sfaturile oferite pe marginea diferitelor variante ale acestui text. De asemenea, mulţumesc lui Dorin Sârbu pentru ajutorul acordat.

Anexă: lista lucrărilor omagiale analizate

- Despre Dumitru Berciu: S. Morintz 1977, C. Preda 1987;
- Despre Eugen Comşa: Al. Vulpe 1993;
- Despre Vladimir Dumitrescu: S. Marinescu-Bîlcu 2002;
- Despre Gheorghe Lazarovici: I. Opriş 2001;
- Despre Silvia Marinescu-Bîlcu: M. Neagu 2005;
- Despre Dan Monah: C. Iconomu 2003;
- Despre Ion Nestor: D. Gh. Teodor 2005a, M. Petrescu-Dîmboviţa 2005, E. Zaharia 2005, L. Bârzu 2005 şi P. Diaconu 2005;
- Despre Mircea Petrescu-Dîmboviţa: D. Gh. Teodor 1995, V. Spinei 2005, N. Ursulescu 2005, D. Gh. Teodor 2005b, Gh. Dumitroaia 2005 şi D. Monah 2005.

Bibliografie:

L. Althusser 1970 — *Citindu-l pe Marx*, Bucureşti: Editura Politică.

R. R. Andreescu 2004 — *Proiectul Începuturile civilizaţiei europene. Neo-eneoliticul la Dunărea de Jos*, în M. V. Angelescu, I. Oberländer-Târnoveanu şi F. Vasilescu (ed.), *Cronica cercetărilor arheologice din România. Campania 2004*, A 39-a sesiune naţională de rapoarte arheologice Jupiter-Mangalia, 25-28 Mai 2005, Bucureşti: Institutul de Memorie Culturală (cIMeC), p. 421-423.

M. Anghelinu 2003 — *Evoluţia gândirii teoretice în arheologia din România. Concepte şi metode aplicate în preistorie*, Târgovişte: Editura Cetatea de Scaun.

M. Babeş 1981 — *Marile etape ale dezvoltării arheologiei în România*, în *SCIVA* 32, 3, p. 319-330.

D. Barbu 2004 — *Republica absentă. Politică şi societate în România postcomunistă*, Ediţia a doua, Bucureşti: Nemira.

L. Bârzu 2005 — *Ion Nestor – Profesorul*, în P. Roman şi D. Ciobanu (coord.), *In memoriam Ion Nestor*, Buzău: Muzeul Judeţean Buzău, p. 45-46.

D. Berciu 1966 — *Zorile istoriei în Carpaţi şi la Dunăre*, Bucureşti: Editura Ştiinţifică.

I. Caramitru 1997 — *Foreword*, în C.-M. Mantu, Gh. Dumitroaia şi A. Tsaravopoulos (ed.), *Cucuteni. The last great Chalcolithic civilization of Europe*, Bucureşti: Athena Publishing & Printing House.

M. Cârciumaru 2003 — *Replică la o „recenzie"*, în *Acta Terrae Septemcastrensis* 2, p. 227-233.

J. Chapman 2000 — *'Rubbish-dumps' or 'places of deposition' ? Neolithic and Copper Age settlements in Central and Eastern Europe*, în A. Ritchie (ed.), *Neolithic Orkney in its European context*, McDonald Institute Monographs, Cambridge: McDonald Institute of Archaeological Research, University of Cambridge, p. 347-362.

J. Chapman 1998 — *The impact of modern invasions and migrations on archaeological explanations. A biographical sketch of Marija Gimbutas*, în M. Díaz-Andreu şi M. L. S. Sørensen (ed.), *Excavating women. A history of women in European archaeology*, Londra-New York: Routledge.

V. G. Childe 1929 — *The Danube in Prehistory*, Oxford: Clarendon Press.

E. Comşa 1974 — *Istoria comunităţilor culturii Boian*, Biblioteca de Arheologie 23, Bucureşti: Editura Academiei Republicii Socialiste România.

E. Comşa 1997 — *Profesorul Dumitru Berciu*, în *SCIVA* 49, 3-4, p. 319-325.

E. Comşa 1998-2000 — *Raporturile dintre cultura Boian şi cultura Vădastra*, în *CA* 11, 1, p. 299-303.

E. Comşa şi Gh. Cantacuzino 2001 — *Necropola neolitică de la Cernica*, Biblioteca de Arheologie 55, Bucureşti: Editura Academiei Române.

Cronica 2004a — *Măgura, com. Măgura, jud. Teleorman. Punct: Buduiasca, TELEOR 003*, în M. V. Angelescu, I. Oberländer-Târnoveanu şi F. Vasilescu (ed.), *Cronica cercetărilor arheologice din România. Campania 2004*, A 39-a sesiune naţională de rapoarte arheologice Jupiter-Mangalia, 25-28 Mai 2005, Bucureşti: Institutul de Memorie Culturală (cIMeC), p. 224-234.

Cronica 2004b — *Hârşova, jud. Constanţa. Punct: Tell*, în M. V. Angelescu, I. Oberländer Târnoveanu şi F. Vasilescu (ed.), *Cronica cercetărilor arheologice din România. Campania 2004*, A 39-a sesiune naţională de rapoarte arheologice Jupiter-Mangalia, 25-28 Mai 2005, Bucureşti: Institutul de Memorie Culturală (cIMeC), p. 171-174.

E. Cuche 2003 — *Noţiunea de cultură în ştiinţele sociale*, Bucureşti: Institutul European.

P. Diaconu 2005 — *Profesorul Ion Nestor, aşa cum l-am văzut eu*, în P. Roman şi D. Ciobanu (coord.), *In memoriam Ion Nestor*, Buzău: Muzeul Judeţean Buzău, p. 47-49.

Fl. Draşovean 1996 — *Cultura Vinča târzie (faza C) în Banat*, Bibliotheca Historica et Archaeologica Banatica 1, Timişoara: Muzeul Banatului Timişoara (Editura Mirton).

Vl. Dumitrescu şi Al. Vulpe 1988 — *Dacia înainte de Dromihete*, Bucureşti: Editura Ştiinţifică şi Enciclopedică.

Gh. Dumitroaia 2005 — *Academicianul Mircea Petrescu-Dîmboviţa şi Muzeul de Istorie şi Arheologie Piatra Neamţ*, în *AM* 28, p. 21-22.

L. Ellis 1984 — *The Cucuteni-Tripolye Culture. A study in technology and the origins of complex society*, Oxford: BAR International Series 217.

R. Florescu 1996 — în D. Popovici şi Y. Rialland (coord.), *Vivre au bord de Danube il y a 6500 ans*, Paris: Editions Caisse nationale des monuments historiques et des sites, p. 2.

I. Hodder (ed.) 2000 — *Towards reflexive method in archaeology: the example at Çatalhöyük*, British Institute of Archaeology at Ankara Monograph No. 28: British Institute of Archaeology at Ankara.

C. Iconomu 2003 — *Dan Monah la 60 de ani*, în *AM* 26, p. 9-14.

J. Jacobs 2000 — *German unification and East German archaeology*, în H. Härke (ed.), *Archaeology, ideology and society. The German experience*, Frankfurt am Main–Berlin–Bern–Bruxelles–New York–Oxford–Wien: Peter Lang, p. 339-352.

Gh. Lazarovici 1987 — *„Şocul" Vinča C în Transilvania (Contribuţii la geneza eneoliticului timpuriu)*, în *AMP* 11, p. 33-55.

Gh. Lazarovici 2005 — *Culturile Precriş I, Precriş II şi Postcriş I, Postcriş II*, în *Acta Terrae Septemcastrensis* 4, p. 23-78.

S. A. Luca 1998 — *Liubcova-Orniţa. Monografie arheologică*, Târgovişte: Editura Macarie.

S. A. Luca 2006 — *A short prehistory of Transylvania (Romania)*, Bibliotheca Septemcastrensis 16, Heidelberg–Sibiu: „Lucian Blaga" University of Sibiu.

G. Lucas 2000 — *Critical approaches to fieldwork: contemporary and historical archaeological practice*, Londra–New York: Routledge.

C.-M. Mantu 1999-2000 — *Relative and absolute chronology of the Romanian Neolithic*, în *Analele Banatului* 7-8, p. 75-105.

C.-M. Mantu, Gh. Dumitroaia, A. Tsaravopoulos 1997 — *Cucuteni. The last great Chalcolithic civilization of Europe*, Bucureşti: Athena Publishing & Printing House.

P. G. Marcén şi R. Risch 1990 — *Archaeology and historical materialism: outsiders reflections on theoretical discussions in British archaeology*, în F. Baker şi J. Thomas (ed.), *Writing the past in the present*, Lampeter: Saint David's University College, p. 94-104.

S. Marinescu-Bîlcu 1987 — *Unele probleme ale culturii Cucuteni-Tripolie*, în *CCDJ* 3-4, p. 39-48.

S. Marinescu-Bîlcu (coord.) 2001 — *O civilizaţie necunoscută: Gumelniţa*, Colecţia „Patrimoniu Cultural", Bucureşti: Ministerul Culturii şi Cultelor – Serviciul Arheologie şi Institutul de Memorie Culturală (cIMeC).

S. Marinescu-Bîlcu 2002 — *Profesorul Vladimir Dumitrescu*, în *CCDJ* 19 (In Memoriam Vladimir Dumitrescu. 100 de ani de la naştere), p. 7-21.

Maryvonne de Saint Pulgent 1996 — în D. Popovici şi Y. Rialland (coord.). *Vivre au bord de Danube il y a 6500 ans*, Paris: Editions Caisse nationale des monuments historiques et des sites, p. 5.

Z. Maxim 1999 — *Neo-eneoliticul din Transilvania. Date arheologice şi matematico-statistice*, Bibliotheca Musei Napocensis 19, Cluj-Napoca: Ministerul Culturii şi Muzeul Naţional de Istorie a Transilvaniei.

Fl. Mogoşanu 1978 — *Mezoliticul de la Ostrovul Corbului, o nouă aşezare de tip Schela Cladovei*, în *SCIVA* 29, 3, p. 335-351.

D. Monah 2005 — *Mircea Petrescu-Dîmboviţa – animator al cercetărilor arheologice din Moldova*, în *AM* 28, p. 23-26.

S. Morintz 1977 — *Profesorul Dumitru Berciu la a 70-a aniversare*, în *SCIVA* 28, 3, p. 297-305.

M. Neagu 1999 — *Cultura Boian*, în M. Neagu (coord.), *Civilizaţia Boian pe teritoriul României*, Călăraşi: Ministerul Culturii şi Muzeul Dunării de Jos Călăraşi, p. 5-7.

M. Neagu 2005 — *Silvia Marinescu-Bîlcu şi cercetarea arheologică*, în *CCDJ* 22 (In honorem Silvia Marinescu-Bîlcu), p. 9-10.

I. Nestor 1932 — *Der Stand der Vorgeschichtsforschung in Rumänien*, în *Bericht der Römisch-germanischen Kommission* 22, p. 11-181.

M. Nica şi I. Ciucă 1989 — *Aşezările neolitice de la Piatra-sat (jud. Olt)*, în *AO* 6, p. 17-41.

G. A. Niculescu 1997 — *Interpretarea fenomenelor etnice de către istorici şi arheologi. Pericolele argumentaţiei mixte*, în M. Ciho, V. Nistor şi D. Zaharia (coord.), *Memorie şi patrimoniu. In honorem emeritae Ligiae Bârzu*, Timpul istoriei I, Bucureşti: Universitatea Bucureşti, Facultatea de Istorie – Centrul de Istorie Comparată a Societăţilor Antice, p.63-69.

G. A. Niculescu 2000 — *The material dimension of ethnicity*, în *New Europe College Yearbook (1997-1998)*, Bucureşti: New Europe College, p. 203-262.

G. A. Niculescu 2004-2005 — *Archaeology, nationalism and „The history of the Romanians (2001)"*, în *Dacia N. S.* 48-49, p. 99-124.

I. Opriş 2001 — *Gheorghe Lazarovici la 60 de ani*, în F. Draşovean (ed.), *Festschrift für Gheorghe Lazarovici. Zum 60. Geburtstag*, Bibliotheca Historica et Archaeologica Banatica 30, Timişoara: Muzeul Banatului Timişoara, p. 13-17.

R. Panameño şi E. Nalda 1979 — *Arqueología: ¿para quién?*, în *Nueva Antropología* 3, 12, p. 111-124.

M. Petrescu-Dîmboviţa 1978 — *Scurtă istorie a Daciei preromane*, Iaşi: Junimea.

M. Petrescu-Dîmboviţa 2005 — *Ion Nestor, omul şi opera*, în P. Roman şi D. Ciobanu (coord.), *In memoriam Ion Nestor*, Buzău: Muzeul Judeţean Buzău, p. 13-25.

M. Petrescu-Dîmboviţa, Al. Vulpe (coord.) 2001 — *Istoria Românilor. Moştenirea timpurilor îndepărtate*, vol. 1, Bucureşti: Academia Română – Secţia de Ştiinţe Istorice şi Arheologie (Editura Enciclopedică).

D. Popovici, Y. Rialland 1996 — (coord.), *Vivre au bord de Danube il y a 6500 ans*, Paris: Editions Caisse nationale des monuments historiques et des sites.

D. Popovici *et alii* 1998-2000 — D. Popovici, B. Randoin, Y. Rialland, V. Voinea, F. Vlad, C. Bem, C. Bem, G. Haită, C. Haită, M. Tomescu, F. Monah, V. Radu şi D. Moise 1998-2000, *Les recherches archeologiques du tell de Hârşova (Dep. de Constanţa). 1997-1998*, în *CA* 11, 1, p. 13-123.

C. Preda 1987 — *Profesorul Dumitru Berciu la 80 de ani*, în *TD* 8, 1-2, p. 217-219.

Referat 1972 — *Ştiinţa istorică în lumina sarcinilor ideologice actuale*, în *Studii. Revistă de Istorie* 25, 3, p. 427-433.

C. Richards 1996 — *Life is not that simple: Architecture and cosmology in the Balinese house*, în T. Darvill şi J. Thomas (ed.), *Neolithic houses in northwest Europe and beyond*, Neolithic Studies Group Seminar Papers 1, Oxbow Monograph 57, Oxford: Oxbow Books, p. 171-184.

P. Roman 1973 — *Modificări structurale ale culturilor eneoliticului final din regiunea carpato-danubiană*, în *Banatica* 2, p. 57-77.

P. Roman 1981 — *Forme de manifestare culturală din eneoliticul târziu şi perioada de tranziţie spre epoca bronzului*, în *SCIVA* 32, 1, p. 21-42.

M. Shanks şi C. Tilley 1987 — *Social theory and archaeology*, Cambridge: Polity Press.

V. Spinei 2005 — *Omagiere la o venerabilă aniversare*, în V. Spinei, C.-M. Lazarovici şi D. Monah (ed.), *Scripta praehistorica. Miscellanea in honorem nonagenarii magistri Mircea Petrescu-Dîmboviţa oblata*, Iaşi: TRINITAS, p. 27-37.

D. Gh. Teodor 1995 — *Profesorul Mircea Petrescu-Dîmboviţa la 80 de ani*, în *AM* 18, p. 7-14.

D. Gh. Teodor 2005a — *Cuvânt înainte*, în P. Roman şi D. Ciobanu (coord.), *In memoriam Ion Nestor*, Buzău: Muzeul Judeţean Buzău, p. 9-11.

D. Gh. Teodor 2005b — *Mircea Petrescu-Dîmboviţa profesor şi cercetător*, în *AM* 28, p. 19-20.

J. Thomas 2004 — *Archaeology's place in Modernity*, în *Modernism/modernity* 11, 1, p. 17-34.

C. Tilley 1989a — *Archaeology as socio-political action in the present*, în V. Pinsky şi A. Wylie (ed.), *Critical traditions in contemporary archaeology. Essays in the philosophy, history and socio-politics of archaeology*, Cambridge–New York–Port Chester–Melbourne–Sydney: Cambridge University Press, p. 104-116.

C. Tilley 1989b — *Excavation as theatre*, în *Antiquity* 63, p. 275-280.

C. Tilley 1990 — *On modernity and archaeological discourse*, .meta archaeology project, http://archaeology.kiev.ua/meta/tilley.html.

C. Tilley 1992 — Recenzie la L. R. Binford, *Debating archaeology*, San Diego, 1989, Academic Press, în *American Antiquity* 57, 1, p. 164-166.

N. Ursulescu 1993 — *Continuitate şi restructurări cultural-etnice în neoliticul şi eneoliticul României*, în *Suceava* 20, p. 15-21.

N. Ursulescu 1998 — *Începuturile istoriei pe teritoriul României*, Iaşi: Casa Editorială „Demiurg" (republicată în 2002).

N. Ursulescu 2005 — *Profesorul Mircea Petrescu-Dîmboviţa – un neobosit deschizător de drumuri*, în *AM* 28, p. 13-15.

E. Venizelos 1997 — *Prologue*, în C.-M. Mantu, Gh. Dumitroaia şi A. Tsaravopoulos (ed.), *Cucuteni. The last great Chalcolithic civilization of Europe*, Bucureşti: Athena Publishing & Printing House.

Al. Vulpe 2001 — *Epoca metalelor. Introducere*, în M. Petrescu-Dîmboviţa şi A. Vulpe (coord.), *Istoria Românilor. Moştenirea timpurilor îndepărtate* (vol. 1), Bucureşti: Academia Română – Secţia de Ştiinţe Istorice şi Arheologie (Editura Enciclopedică), p. 211-214.

E. Zaharia 2005 — *Ion Nestor. Omul, cercetătorul, profesorul*, în P. Roman şi D. Ciobanu (coord.), *In memoriam Ion Nestor*, Buzău: Muzeul Judeţean Buzău, p. 27-31.

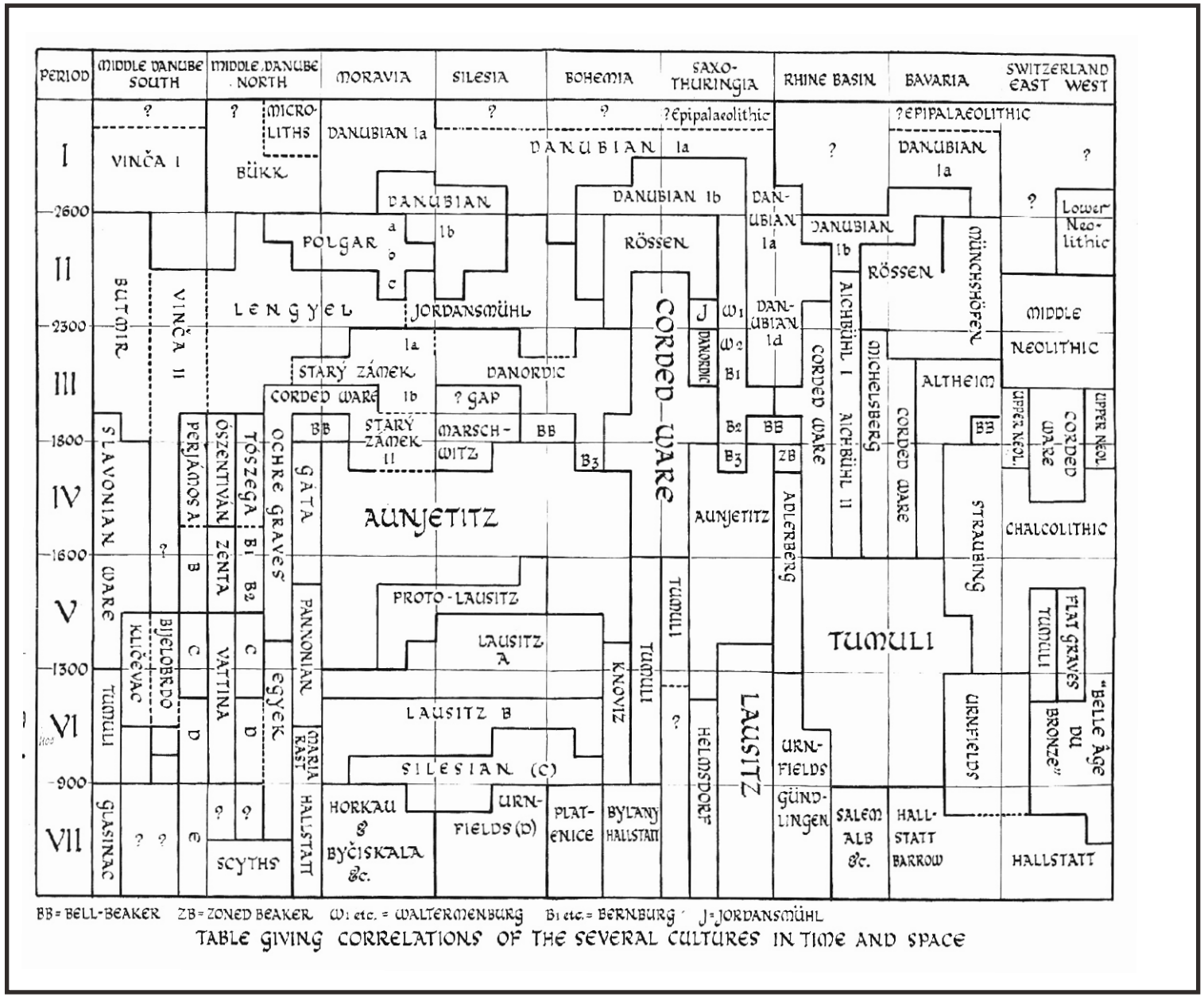

TABLE GIVING CORRELATIONS OF THE SEVERAL CULTURES IN TIME AND SPACE

Figura 1a. Tabel de corelaţie: V. G. Childe 1929.

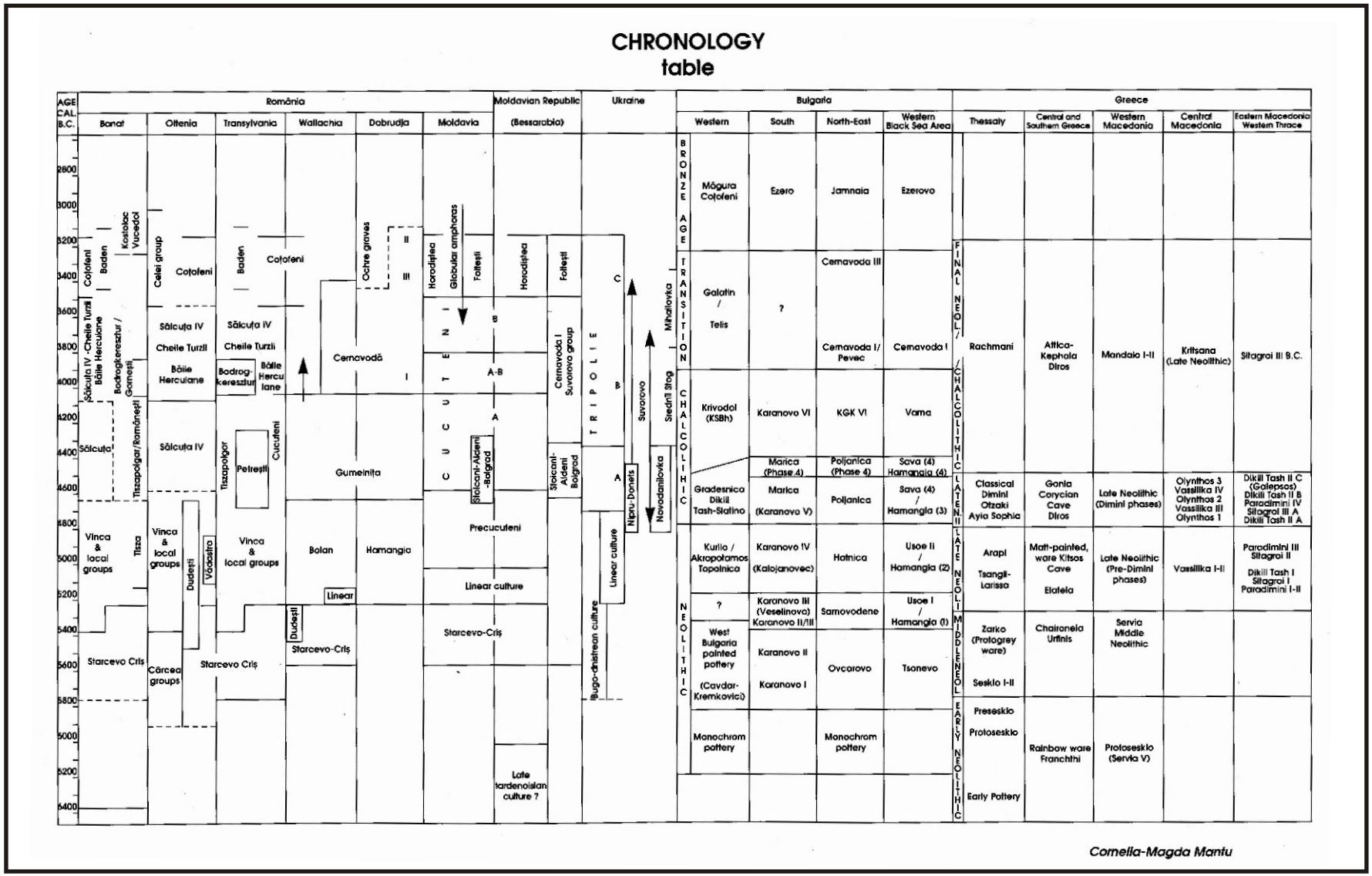

Figura 1b. Tabel de corelaţie: C.-M. Mantu et alii 1997.